女子ダブルス

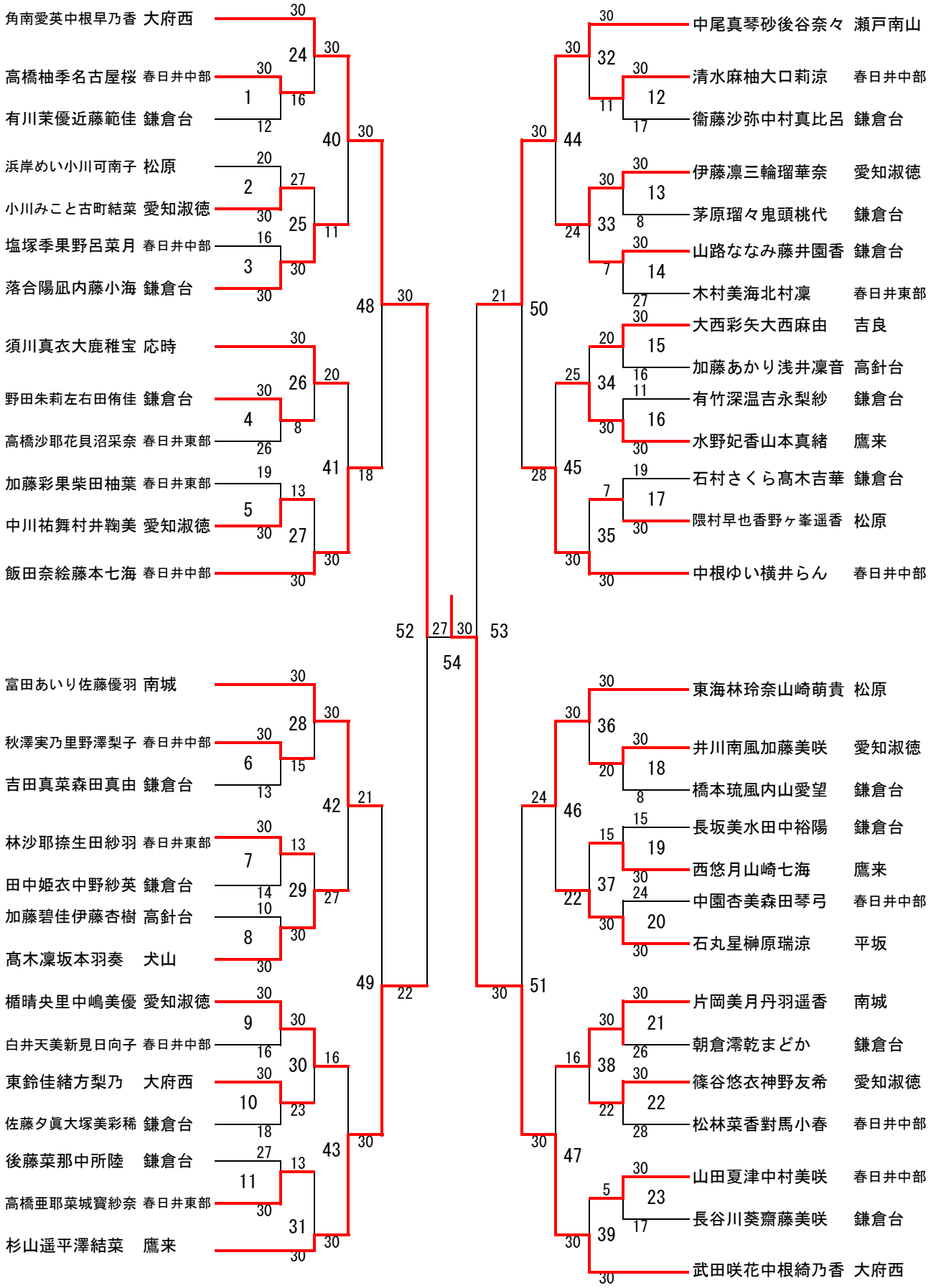
角南愛英中根早乃香 大府西
高橋柚季名古屋桜 春日井中部
有川茉優近藤範佳 鎌倉台
浜岸めい小川可南子 松原
小川みこと古町結菜 愛知淑徳
塩塚季果野呂菜月 春日井中部
落合陽凪内藤小海 鎌倉台
須川真衣大鹿稚宝 応時
野田朱莉左右田侑佳 鎌倉台
高橋沙耶花貝沼采奈 春日井東部
加藤彩果柴田柚葉 春日井東部
中川祐舞村井鞠美 愛知淑徳
飯田奈絵藤本七海 春日井中部
富田あいり佐藤優羽 南城
秋澤実乃里野澤梨子 春日井中部
吉田真菜森田真由 鎌倉台
林沙耶捺生田紗羽 春日井東部
田中姫衣中野紗英 鎌倉台
加藤碧佳伊藤杏樹 高針台
髙木凜坂本羽奏 犬山
楯晴央里中嶋美優 愛知淑徳
白井天美新見日向子 春日井中部
東鈴佳緒方梨乃 大府西
佐藤夕眞大塚美彩稀 鎌倉台
後藤菜那中所陸 鎌倉台
高橋亜耶菜城寶紗奈 春日井東部
杉山遥平澤結菜 鷹来
中尾真琴砂後谷奈々 瀬戸南山
清水麻柚大口莉涼 春日井中部
衞藤沙弥中村真比呂 鎌倉台
伊藤凛三輪瑠華奈 愛知淑徳
茅原瑠々鬼頭桃代 鎌倉台
山路ななみ藤井園香 鎌倉台
木村美海北村凜 春日井東部
大西彩矢大西麻由 吉良
加藤あかり浅井凜音 高針台
有竹深温吉永梨紗 鎌倉台
水野妃香山本真緒 鷹来
石村さくら髙木吉華 鎌倉台
隈村早也香野ヶ峯遥香 松原
中根ゆい横井らん 春日井中部
東海林玲奈山崎萌貴 松原
井川南風加藤美咲 愛知淑徳
橋本琉風内山愛望 鎌倉台
長坂美水田中裕陽 鎌倉台
西悠月山崎七海 鷹来
中園杏美森田琴弓 春日井中部
石丸星榊原瑞涼 平坂
片岡美月丹羽遥香 南城
朝倉澪乾まどか 鎌倉台
篠谷悠衣神野友希 愛知淑徳
松林菜香對馬小春 春日井中部
山田夏津中村美咲 春日井中部
長谷川葵齋藤美咲 鎌倉台
武田咲花中根綺乃香 大府西