女子D

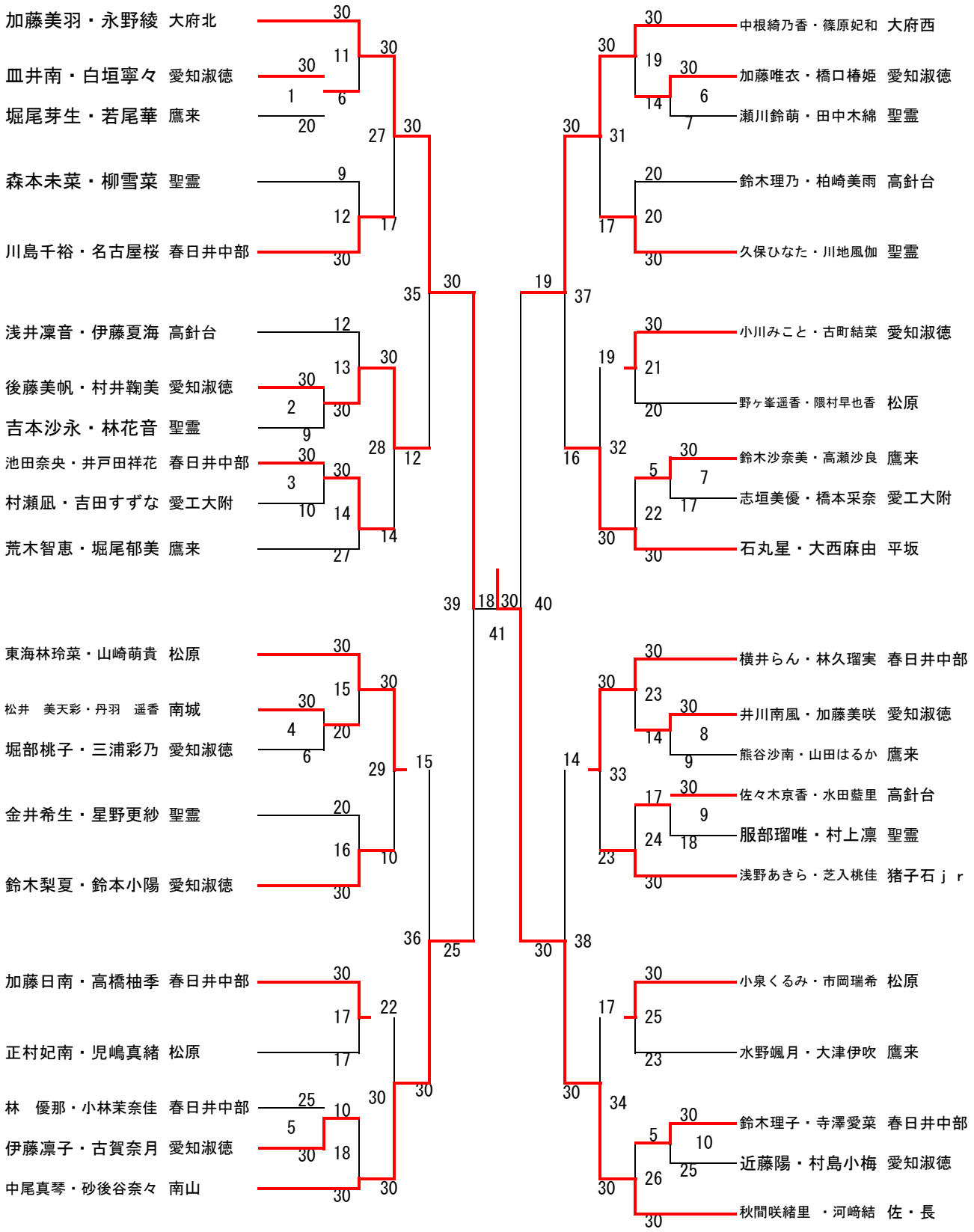
加藤美羽・永野綾 大府北
皿井南・白垣寧々 愛知淑徳
堀尾芽生・若尾華 鷹来
森本未菜・柳雪菜 聖霊
川島千裕・名古屋桜 春日井中部
浅井凜音・伊藤夏海 高針台
後藤美帆・村井鞠美 愛知淑徳
吉本沙永・林花音 聖霊
池田奈央・井戸田祥花 春日井中部
村瀬凪・吉田すずな 愛工大附
荒木智恵・堀尾郁美 鷹来
東海林玲菜・山崎萌貴 松原
松井 美天彩・丹羽 遥香 南城
堀部桃子・三浦彩乃 愛知淑徳
金井希生・星野更紗 聖霊
鈴木梨夏・鈴本小陽 愛知淑徳
加藤日南・高橋柚季 春日井中部
正村妃南・児嶋真緒 松原
林 優那・小林茉奈佳 春日井中部
伊藤凜子・古賀奈月 愛知淑徳
中尾真琴・砂後谷奈々 南山
中根綺乃香・篠原妃和 大府西
加藤唯衣・橋口椿姫 愛知淑徳
瀬川鈴萌・田中木綿 聖霊
鈴木理乃・柏崎美雨 高針台
久保ひなた・川地風伽 聖霊
小川みこと・古町結菜 愛知淑徳
野ヶ峯遥香・隈村早也香 松原
鈴木沙奈美・高瀬沙良 鷹来
志垣美優・橋本采奈 愛工大附
石丸星・大西麻由 平坂
横井らん・林久瑠実 春日井中部
井川南風・加藤美咲 愛知淑徳
熊谷沙南・山田はるか 鷹来
佐々木京香・水田藍里 高針台
服部瑠唯・村上凛 聖霊
浅野あきら・芝入桃佳 猪子石ｊｒ
小泉くるみ・市岡瑞希 松原
水野颯月・大津伊吹 鷹来
鈴木理子・寺澤愛菜 春日井中部
近藤陽・村島小梅 愛知淑徳
秋間咲緒里 ・河崎結 佐・長