女子複（1）

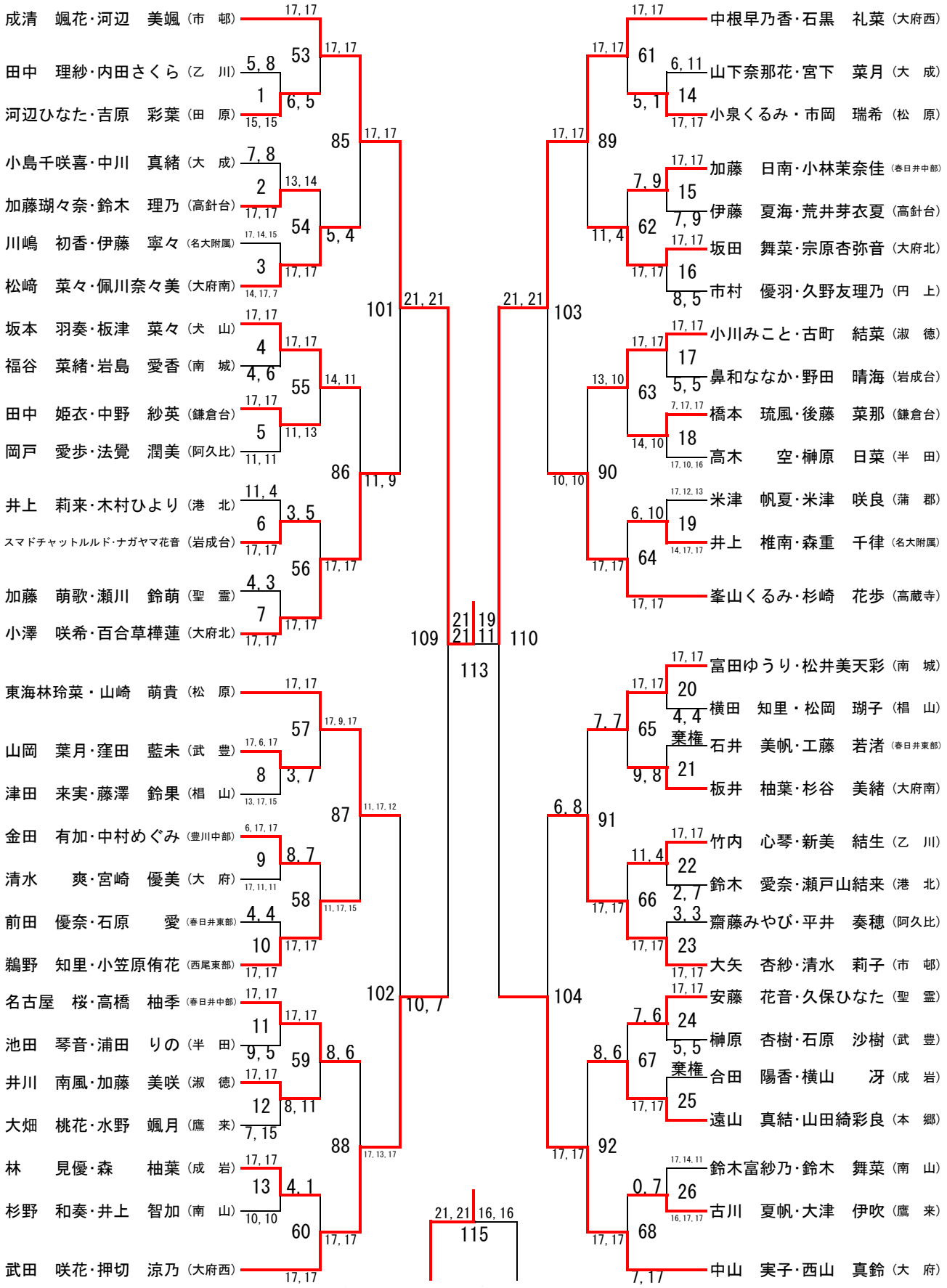
成清　颯花・河辺　美颯（市　邨）
田中　理紗・内田さくら（乙　川）
河辺ひなた・吉原　彩葉（田　原）
小島千咲喜・中川　真緒（大　成）
加藤瑚々奈・鈴木　理乃（高針台）
川嶋　初香・伊藤　寧々（名大附属）
松﨑　菜々・佩川奈々美（大府南）
坂本　羽奏・板津　菜々（犬　山）
福谷　菜緒・岩島　愛香（南　城）
田中　姫衣・中野　紗英（鎌倉台）
岡戸　愛歩・法覺　潤美（阿久比）
井上　莉来・木村ひより（港　北）
スマドチャットルルド・ナガヤマ花音（岩成台）
加藤　萌歌・瀬川　鈴萌（聖　霊）
小澤　咲希・百合草樺蓮（大府北）
東海林玲菜・山崎　萌貴（松　原）
山岡　葉月・窪田　藍未（武　豊）
津田　来実・藤澤　鈴果（椙　山）
金田　有加・中村めぐみ（豊川中部）
清水　爽・宮崎　優美（大　府）
前田　優奈・石原　愛（春日井東部）
鵜野　知里・小笠原侑花（西尾東部）
名古屋　桜・高橋　柚季（春日井中部）
池田　琴音・浦田　りの（半　田）
井川　南風・加藤　美咲（淑　徳）
大畑　桃花・水野　颯月（鷹　来）
林　見優・森　柚葉（成　岩）
杉野　和奏・井上　智加（南　山）
武田　咲花・押切　涼乃（大府西）
中根早乃香・石黒　礼菜（大府西）
山下奈那花・宮下　菜月（大　成）
小泉くるみ・市岡　瑞希（松　原）
加藤　日南・小林茉奈佳（春日井中部）
伊藤　夏海・荒井芽衣夏（高針台）
坂田　舞菜・宗原杏弥音（大府北）
市村　優羽・久野友理乃（円　上）
小川みこと・古町　結菜（淑　徳）
鼻和ななか・野田　晴海（岩成台）
橋本　琉風・後藤　菜那（鎌倉台）
高木　空・榊原　日菜（半　田）
米津　帆夏・米津　咲良（蒲　郡）
井上　椎南・森重　千律（名大附属）
峯山くるみ・杉崎　花歩（高蔵寺）
富田ゆうり・松井美天彩（南　城）
横田　知里・松岡　瑚子（椙　山）
石井　美帆・工藤　若渚（春日井東部）
板井　柚葉・杉谷　美緒（大府南）
竹内　心琴・新美　結生（乙　川）
鈴木　愛奈・瀬戸山結来（港　北）
齋藤みやび・平井　奏穂（阿久比）
大矢　杏紗・清水　莉子（市　邨）
安藤　花音・久保ひなた（聖　霊）
榊原　杏樹・石原　沙樹（武　豊）
合田　陽香・横山　冴（成　岩）
遠山　真結・山田綺彩良（本　郷）
鈴木富紗乃・鈴木　舞菜（南　山）
古川　夏帆・大津　伊吹（鷹　来）
中山　実子・西山　真鈴（大　府）

女子複（2）

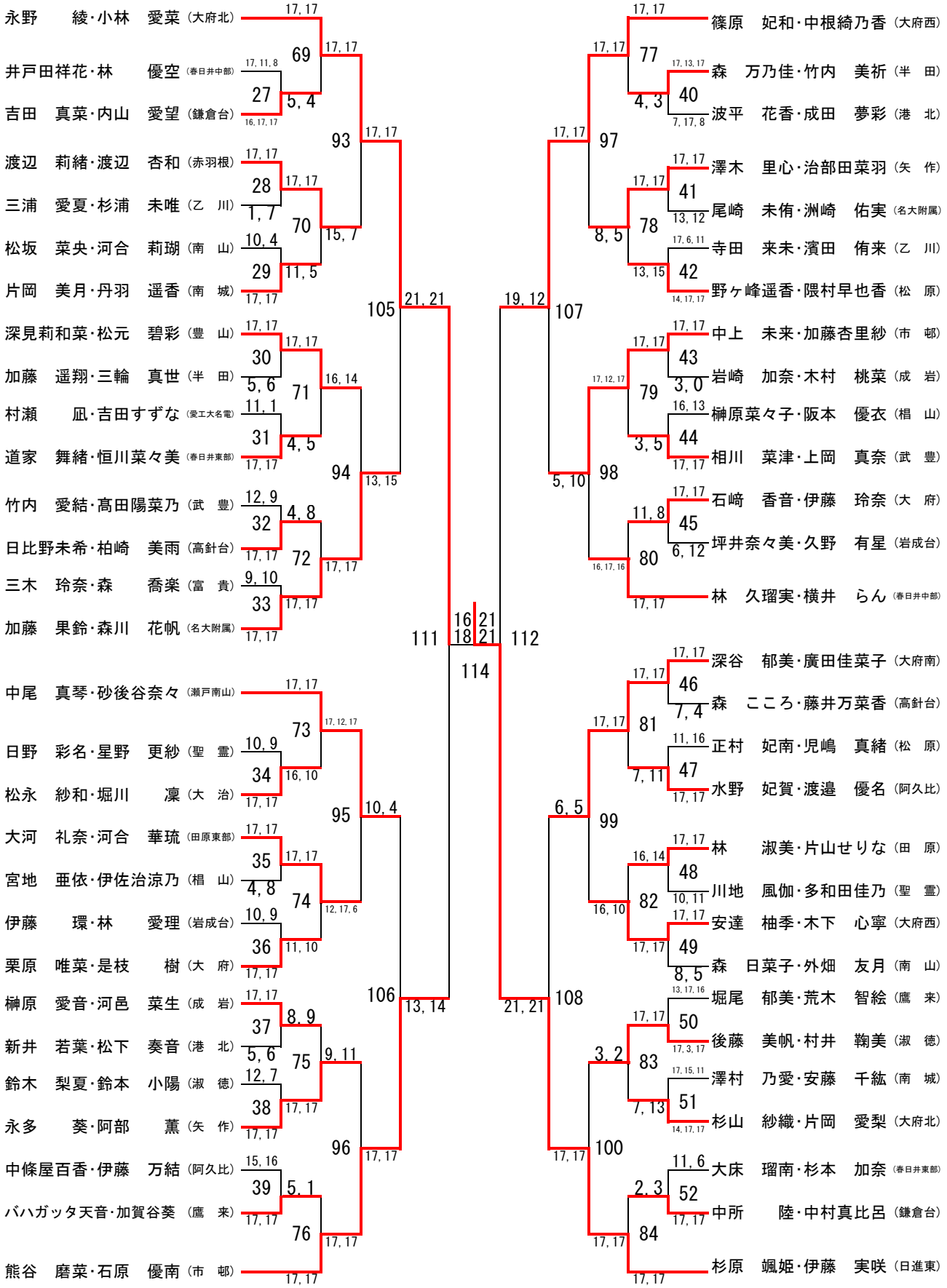
永野　綾・小林　愛菜（大府北）
井戸田祥花・林　優空（春日井中部）
吉田　真菜・内山　愛望（鎌倉台）
渡辺　莉緒・渡辺　杏和（赤羽根）
三浦　愛夏・杉浦　未唯（乙　川）
松坂　菜央・河合　莉瑚（南　山）
片岡　美月・丹羽　遥香（南　城）
深見莉和菜・松元　碧彩（豊　山）
加藤　遥翔・三輪　真世（半　田）
村瀬　凪・吉田すずな（愛工大名電）
道家　舞緒・恒川菜々美（春日井東部）
竹内　愛結・髙田陽菜乃（武　豊）
日比野未希・柏崎　美雨（高針台）
三木　玲奈・森　喬楽（富　貴）
加藤　果鈴・森川　花帆（名大附属）
中尾　真琴・砂後谷奈々（瀬戸南山）
日野　彩名・星野　更紗（聖　霊）
松永　紗和・堀川　凜（大　治）
大河　礼奈・河合　華琉（田原東部）
宮地　亜依・伊佐治涼乃（椙　山）
伊藤　環・林　愛理（岩成台）
栗原　唯菜・是枝　樹（大　府）
榊原　愛音・河邑　菜生（成　岩）
新井　若葉・松下　奏音（港　北）
鈴木　梨夏・鈴本　小陽（淑　徳）
永多　葵・阿部　薫（矢　作）
中條屋百香・伊藤　万結（阿久比）
バハガッタ天音・加賀谷葵（鷹　来）
熊谷　磨菜・石原　優南（市　邨）
篠原　妃和・中根綺乃香（大府西）
森　万乃佳・竹内　美祈（半　田）
波平　花香・成田　夢彩（港　北）
澤木　里心・治部田菜羽（矢　作）
尾崎　未侑・洲崎　佑実（名大附属）
寺田　来未・濱田　侑来（乙　川）
野ヶ峰遥香・隈村早也香（松　原）
中上　未来・加藤杏里紗（市　邨）
岩崎　加奈・木村　桃菜（成　岩）
榊原菜々子・阪本　優衣（椙　山）
相川　菜津・上岡　真奈（武　豊）
石崎　香音・伊藤　玲奈（大　府）
坪井奈々美・久野　有星（岩成台）
林　久瑠実・横井　らん（春日井中部）
深谷　郁美・廣田佳菜子（大府南）
森　こころ・藤井万菜香（高針台）
正村　妃南・児嶋　真緒（松　原）
水野　妃賀・渡邉　優名（阿久比）
林　淑美・片山せりな（田　原）
川地　風伽・多和田佳乃（聖　霊）
安達　柚季・木下　心寧（大府西）
森　日菜子・外畑　友月（南　山）
堀尾　郁美・荒木　智絵（鷹　来）
後藤　美帆・村井　鞠美（淑　徳）
澤村　乃愛・安藤　千紘（南　城）
杉山　紗織・片岡　愛梨（大府北）
大床　瑠南・杉本　加奈（春日井東部）
中所　陸・中村真比呂（鎌倉台）
杉原　颯姫・伊藤　実咲（日進東）