混合複７０歳以上の部 決勝トーナメント

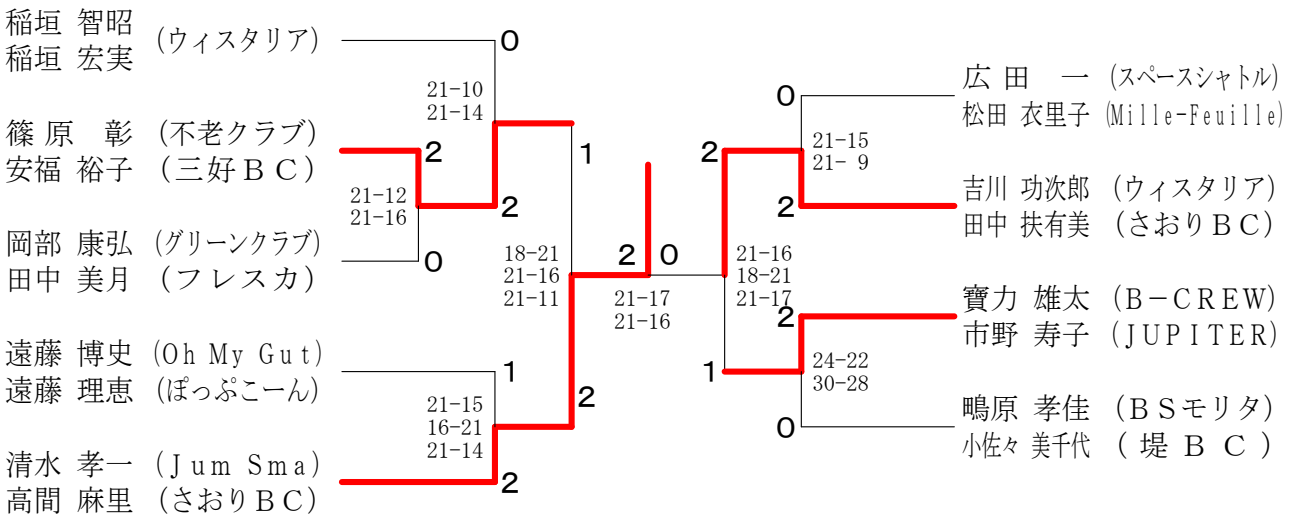

混合複７０歳以上の部 Ａ ブロック	稲垣 稲垣	園田 安藤	石原 石井	勝敗	順位
稲垣 智昭 稲垣 宏実 （ウィスタリア）		○ 21-17 21- 9	○ 16-21 21- 8 21-14	M 2-0 G 4-1 P 100-69	1
園田 将之 安藤 千和 （スペースシャトル）	× 17-21 9-21		○ 21-14 18-21 21-15	M 1-1 G 2-3 P 86-92	2
石原 康二 （Bud Bud） 石井 真喜 （フリー・ウイル）	× 21-16 8-21 14-21	× 14-21 21-18 15-21		M 0-2 G 2-4 P 93-118	3

混合複７０歳以上の部 Ｂ ブロック	篠原 安福	梶野 梶野	宇佐見 宇佐見	勝敗	順位
篠原 彰 （不老クラブ） 安福 裕子 （三好ＢＣ）		○ 21-17 21-14	○ 21-15 21-19	M 2-0 G 4-0 P 84-65	1
梶野 博規 （横須賀クラブ） 梶野 泉 （JUPITER）	× 17-21 14-21		○ 21-19 23-21	M 1-1 G 2-2 P 75-82	2
宇佐見 裕樹 宇佐見 千佐子 （Millenniumz）	× 15-21 19-21	× 19-21 21-23		M 0-2 G 0-4 P 74-86	3

混合複７０歳以上の部 Ｃ ブロック	川瀬 川崎	岡部 田中	山内 鈴木	勝敗	順位
川瀬 正巳 （SMAGAN） 川崎 史恵 （Ｂ－ＣＲＥＷ）		× 17-21 16-21	○ 16-21 21-10 21-18	M 1-1 G 2-3 P 91-91	2
岡部 康弘 （グリーンクラブ） 田中 美月 （フレスカ）	○ 21-17 21-16		○ 21-18 21-12	M 2-0 G 4-0 P 84-63	1
山内 崇史 （スペースシャトル） 鈴木 須光代 （Mille-Feuille）	× 21-16 10-21 18-21	× 18-21 12-21		M 0-2 G 1-4 P 79-100	3

混合複７０歳以上の部 Ｄ ブロック	遠藤 遠藤	佐藤 仙田	三ツ石 三ツ石	勝敗	順位
遠藤 博史 （Oh My Gut） 遠藤 理恵 （ぽっぷこーん）		○ 21-15 21-15	○ 21-10 23-21	M 2-0 G 4-0 P 86-61	1
佐藤 伸郎 仙田 沙織 （フレスカ）	× 15-21 15-21		○ 24-26 21-13 21-16	M 1-1 G 2-3 P 96-97	2
三ツ石 治 三ツ石 るみ子 （横須賀クラブ）	× 10-21 21-23	× 26-24 13-21 16-21		M 0-2 G 1-4 P 86-110	3

混合複７０歳以上の部 Ｅ ブロック	清水 高間	渡邉 海江田	清水 清水	勝敗	順位
清水 孝一 （Jum Sma） 高間 麻里 （さおりＢＣ）		○ 21-16 21-16	○ 21-11 24-22	M 2-0 G 4-0 P 87-65	1
渡邉 雅志 （Act Zero） 海江田 尚子 （スペースシャトル）	× 16-21 16-21		× 13-21 17-21	M 0-2 G 0-4 P 62-84	3
清水 誠司 清水 真実 （振甫クラブ）	× 11-21 22-24	○ 21-13 21-17		M 1-1 G 2-2 P 75-75	2

混合複７０歳以上の部 Ｆ ブロック	大竹 冨田	前田 山口	広田 松田	勝敗	順位
大竹 達裕 （Jum Sma） 冨田 佳美 （ＲＨＢＴ）		× X-	× X-	M 0-2 G 0-4 P 0-84	3
前田 正三 （個人登録） 山口 カオリ （フレスカ）	○ -X		× 9-21 22-20 12-21	M 1-1 G 3-2 P 85-62	2
広田 一 （スペースシャトル） 松田 衣里子 （Mille-Feuille）	○ -X	○ 21- 9 20-22 21-12		M 2-0 G 4-1 P 104-43	1

混合複７０歳以上の部 Ｇ ブロック	小川 高木	吉川 田中	岡 辻	勝敗	順位
小川 直哉 （ひいらぎＢＣ） 高木 昌美 （ＡＳＣＯＭ）		× 16-21 20-22	○ 21-19 19-21 21-15	M 1-1 G 2-3 P 97-98	2
吉川 功次郎 （ウィスタリア） 田中 扶有美 （さおりＢＣ）	○ 21-16 22-20		○ 21-14 21-18	M 2-0 G 4-0 P 85-68	1
岡 裕之 辻 頼香 （SMAGAN）	× 19-21 21-19 15-21	× 14-21 18-21		M 0-2 G 1-4 P 87-103	3

混合複７０歳以上の部 Ｈ ブロック	寶力 市野	村田 梶田	稲向 吉田	川森 寺島	勝敗	順位
寶力 雄太 （Ｂ－ＣＲＥＷ） 市野 寿子 （JUPITER）		○ 21-19 21-19	○ 21-16 21-16	○ 21-23 21-17 23-21	M 3-0 G 6-1 P 149-131	1
村田 宗央 梶田 由加里 （スペースシャトル）	× 19-21 19-21		○ 21-18 18-21 21-18	○ 22-20 22-20	M 2-1 G 4-3 P 142-139	2
稲向 重己 （振甫クラブ） 吉田 朋子 （Mille-Feuille）	× 16-21 16-21	× 18-21 21-18 18-21		× 16-21 22-20 13-21	M 0-3 G 2-6 P 140-164	4
川森 隆一 （瑞穂クラブ） 寺島 順子 （シャトルメイツ）	× 23-21 17-21 21-23	× 20-22 20-22	○ 21-16 20-22 21-13		M 1-2 G 3-5 P 163-160	3

混合複７０歳以上の部 Ｉ ブロック	鴫原 小佐々	大浦 佐藤	深谷 深谷	勝敗	順位
鴫原 孝佳 （ＢＳモリタ） 小佐々 美千代 （ 堤 Ｂ Ｃ ）		○ -X	○ 21-13 21-12	M 2-0 G 4-0 P 84-25	1
大浦 章広 （スティーラーズ） 佐藤 実季 （横須賀クラブ）	× X-		× X-	M 0-2 G 0-4 P 0-84	3
深谷 麻里央 （WESTWING） 深谷 雅代 （フレスカ）	× 13-21 12-21	○ -X		M 1-1 G 2-2 P 67-42	2